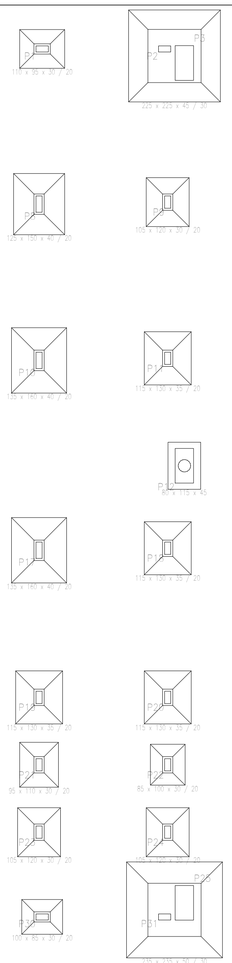

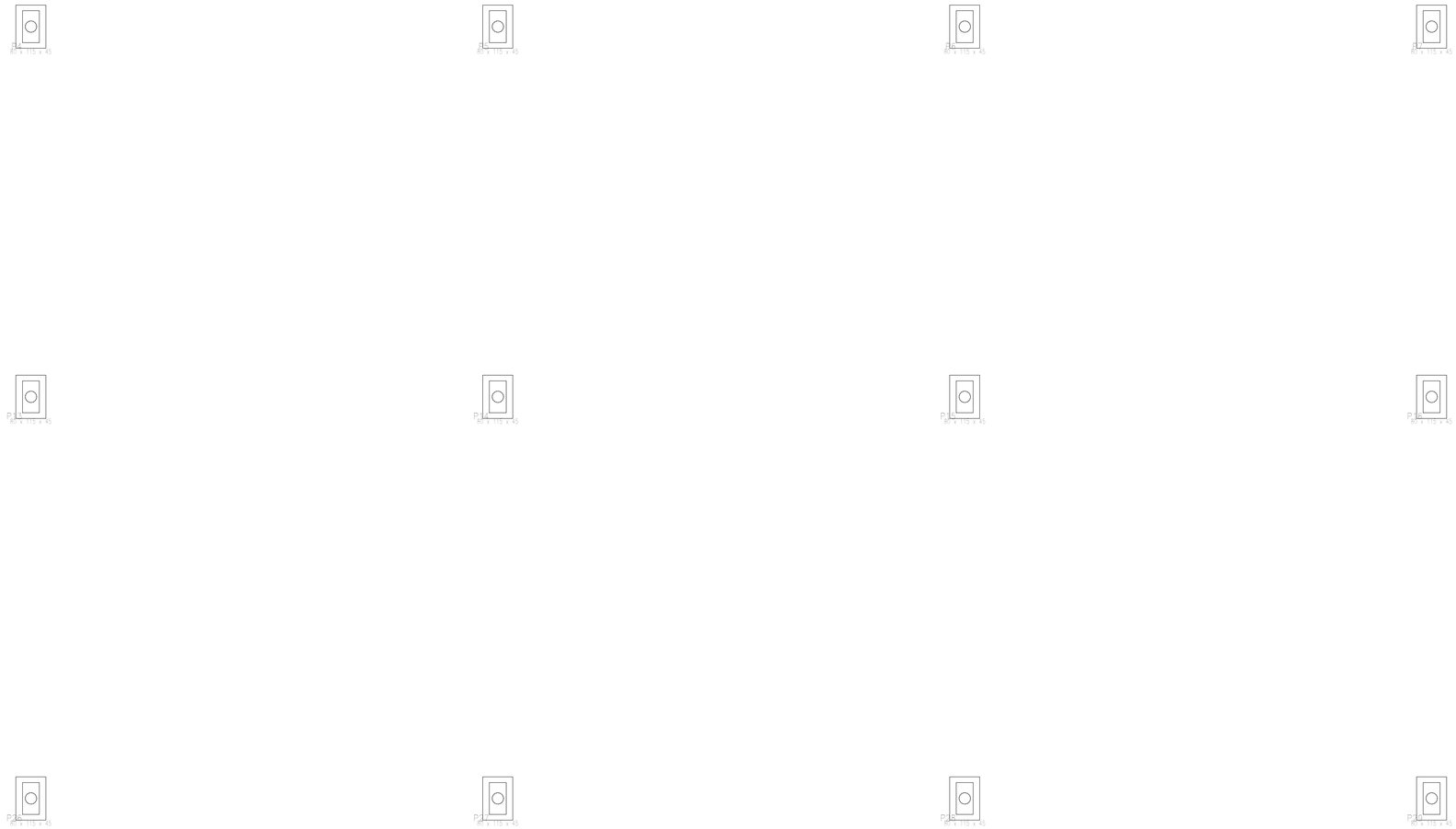

Fundação
Detalhamento fundação
Concreto: C25, em geral
Escala: 1:75

P1

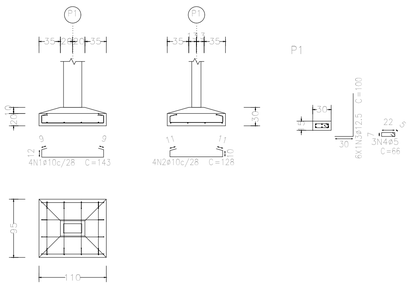

P9

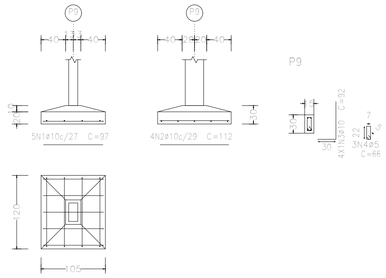

P11

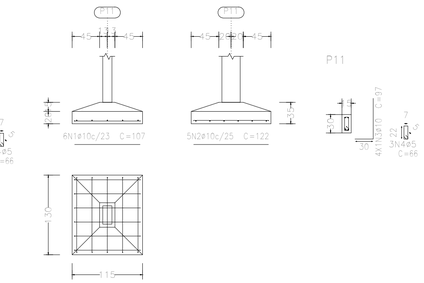

P19

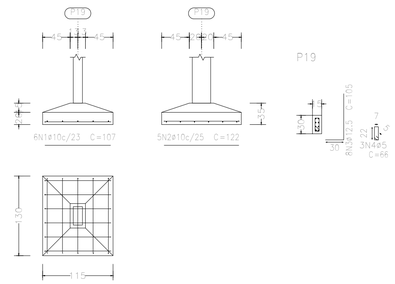

P21

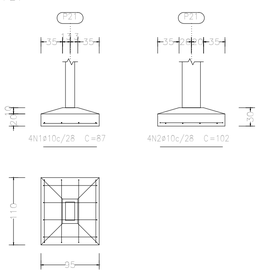

P22

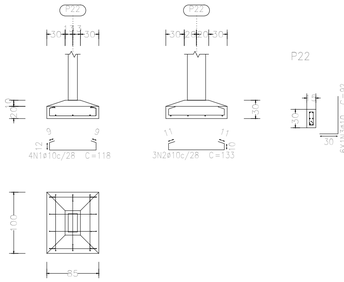

P8

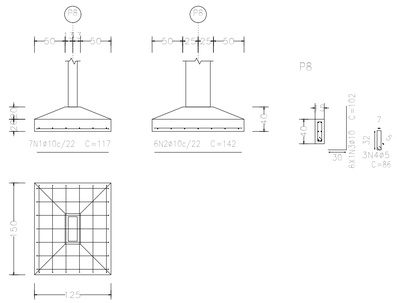

P10 e P17

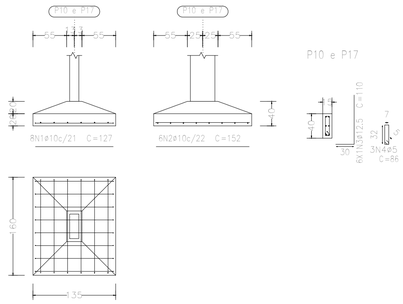

P18

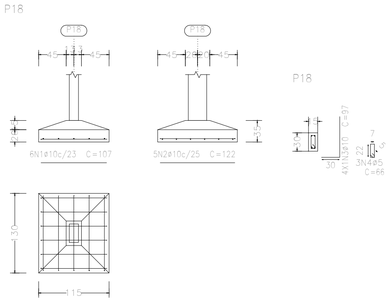

P20

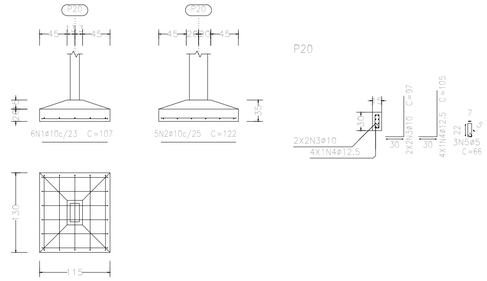

P23 e P24

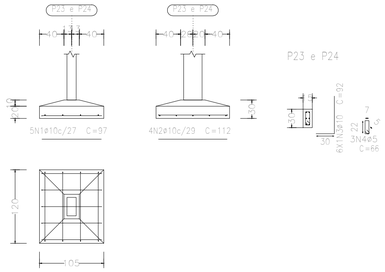

Garagem p Ônibus Escolares	Data: 16/08/2023
Local:	Número de desenho:
Promotor:	
Garagem para Ônibus Escolares	Escala: Indicado
Eduardo Rompanelli Tosetto Número do CREA: 1220503037	Data: 16/08/2023